accentra

Een nieuwe comfort

Voedingssysteem via de onderzijde
Continue as verwijdering
Hermetisch verbrandingscircuit
Automatische werking
Technisch Advies

Conform Technisch Advies nr. 14/08-1312 COGRA/HARMAN

Geëmailleerde kachel

HARMAN HOME HEATING by Cogra®

Pelletkachel

accentra

Pelletkachel

Een prachtig product

De pelletkachel van gietijzer "Accentra" is ontworpen om het binnen nog gezelliger te maken dankzij de allerlaatste snufjes op het vlak van technologie en automatische ontsteking. U hoeft alleen maar het reservoir te vullen en de gewenste temperatuur in te stellen. De Accentra gaat automatisch aan zodra dit nodig is en stelt de sterkte ook automatisch bij naar gelang de geselecteerde temperatuur.

Via het getinte ruitje van het reservoir, kunt u de hoeveelheid brandstof controleren zonder dat u het deksel hoeft op te tillen. De Accentra kachel is gedekt door de Harman garantie en is vervaardigd van gietijzer en top kwaliteit materialen. Wij zijn ervan verzekerd dat uw Harman kachel u ertoe zal aanzetten meer tijd in uw warme huis door te brengen.

De HARMAN kachel geniet een garantie van 6 jaar

(3 jaar wat betreft de mechanische en elektrische onderdelen).

Eigenschappen:

- Voedingssysteem via de onderzijde (gepatenteerd)
- Hermetisch verbrandingscircuit
- Warmtewisselaar van gietijzer
- Hermetisch reservoir met getint ruitje met een inhoud van meer dan 22 kg pellets
- Grote ruit van 660 cm²
- Geruisloze werking
- Automatische ontsteking
- Werking gecontroleerd met een ESP sonde
- Vermogen van 0 tot 12 kW
- Thermostatische ruimtesonde
- Assemblage en afwerking volgens de Harman kwaliteit
- Zuivere en volledig nieuwe lijn
- 2 kleuren gietijzer : mat zwart – antraciet grijs
- 3 geëmailleerde kleuren : Zwart - navy blauw - licht grijs

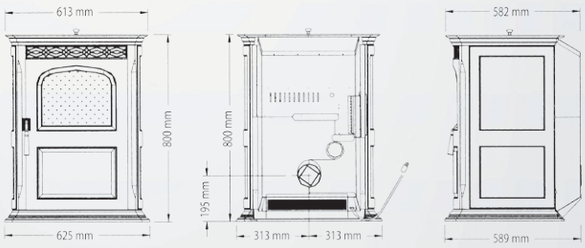

vooraanzicht achteraanzicht zijaanzicht

Technische gegeven

Vermogen	0 tot 12 Kw
Inhoud reservoir	22 kg
Brandstof	pellets
Diam. aansluiting buitenlucht	60 mm
Hoogte	800 mm
Breedte	625 mm
Diepte	589 mm
Gewicht	175 kg
Zekering	3 A
Diam. rookafvoer	76 mm
Verbruik	0,34 kg/uur min. 2,16 kg/uur max.
Tussenafstand kachel / verbrandingsstoffen	Achterzijde 60 mm Zijkant 310 mm Voorzijde 153 mm

EUROPESE NORMEN
NF EN 14785 CETIAT – Dec. 2006
AEMC METINGEN EN 50366
Dec. 2006
EMITECH en BFP Elektronica
Norm NF EN 60 335-1
Norm EN 61 000-3-2
Normen EN 55014-1 ED 93
EN 55014-2 ED 97

Verslag EMITECH RG 02 91097)
Datum : juli 2002
Metingen verbranding, temperatuur en geluids-
niveau verricht door l'APAVE (Verslag nummer
0256LEM196R00)

Aan dit document kunnen geen rechten ontleend worden. HARMAN behoudt zich het recht de eigenschappen van zijn apparaten op ieder moment en zonder voorafgaande mededeling te wijzigen. Deze inlichtingen worden ter indicatie gegeven. Aanvullende inlichtingen kunnen bij de verkooppunten ingewonnen worden.

HARMAN HOME HEATING

UW DISTRIBUTEUR:

Importeur : COGRA S.A.
Zone de Gardès - 48000 MENDE (France) - www.cogra.fr

MALICE www.agencemalice.fr

Hedendaagse lijnen in combinatie met technologische topkwaliteit, HARMAN maakt het verschil!

Modern ontwerp Verpersoonlijking

Optimale luchtcirculatie

Easy touch control aanraakscherm

Grote autonomie

Wifi-omgevingssonde

Stille modus

Hermetish verbrandingscircuit

EN STEEDS PERMANENTE EN AUTONOME ASVERWIJDERING

Cogra®

www.cogra.fr

exclusieve invoerder van het merk

HARMAN HOME HEATING

ONTWERP & VERPERSOONLIJKING

L'Allure onderscheidt zich door een moderne lijn en talrijke mogelijkheden voor verpersoonlijking : keuze uit verscheidene kleuren en optioneel zwart spiegelglas vooraan. L'Allure verspreidt de warme lucht langs 3 kanten, een uiterst bijzondere eigenschap.

De omgevingssonde is ingebouwd maar optioneel is een externe sonde (via wifi) mogelijk om moeilijke vertrekken optimaal te verwarmen.

TECHNOLOGIE

Opmerkelijke voordelen zoals bijvullen langs onder en permanente asverwijdering, hebben hun nut reeds ruimschoots aangetoond, maar l'Allure stelt nog andere technologische vernieuwingen voor: bediening van het toestel via een High Tech aanraakscherm en een grotere autonomie dankzij een reservoir van 41 kg.

Dankzij het Easy Touch Control scherm kan de kachel eenvoudig worden bediend, met talrijke programmeerfuncties die voldoen aan eenieders behoeften. Bovendien is er de nieuwe stille modus.

TECHNISCHE GEGEVENS

Vermogen	0 tot 11 kW
Rendement	90 %
Afvoerleiding	Ø 76 mm
Brandstof	DIN+ houtpellets
Inhoud reservoir	41 Kg

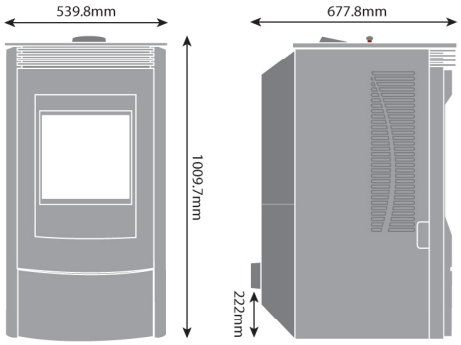

VEILIGHEIDSTESTS:

Omni Testing Laboratories, inc.

Verslag nr. 135-S-12-2

Proeven volgens de normen 1509-04 van het ASTM en ULC-S628-93

Pelletverwarmingstoestel (UM) 84-HUD

EUROPESE NORMEN

NF EN 14785 CETIAT Verslag Nr. BOI-1514167-1

UW DEALER

HARMAN HOME HEATING

Invoerder: COGRA S.A. (Frankrijk)
www.cogra.fr

Dit reclamemateriaal is niet contractueel en HARMAN behoudt zich het recht voor de eigenschappen van haar toestellen te allen tijde en zonder voorafgaande kennisgeving te wijzigen en te veranderen. Louter ter informatie. Gelieve voor bijkomende specificaties contact op te nemen met uw detailhandelaar

Harman XXV

Geëmailleerde kachel

Gietijzeren kachel

Een nieuwe levensstijl

Voedingssysteem via de onderzijde
Continue as verwijdering
Hermetisch verbrandingscircuit
Automatische werking
Technisch Advies

Conform Technisch Advies nr. 14/08-1312 COGRA/HARMAN

HARMAN HOME HEATING by Cogra®

pelletkachel

Harman XXV

pelletkachel

Kwaliteit van de materialen, gebruikscomfort, prestatievermogen: een geslaagde combinatie!

De stijl van deze begin retro jaren kachel XXV ziet er traditioneel uit maar is voorzien van alle beroemde concepten en patenten waar het merk om bekend staat.
Ter gelegenheid van het 25-jarige bestaan van de maatschappij, heeft Harman bewust voor een klassiek model gekozen maar waar wel de meest recente technologieën in verwerkt zijn. En in dezelfde geest van het streven naar perfektie en innovaties, heeft Harman dit model ontworpen om ervoor te zorgen dat gezelligheid niet aan de kant hoeft gezet te worden in de naam van technische vooruitgang.
En aldus biedt de XXV een ongekende combinatie van traditie en technologie. Maar in tegenstelling tot de snufjes die overal aangeboden worden, biedt Harman met deze kachel doeltreffendheid en prestatievermogen, gebruikscomfort en gebruiksveiligheid, een hoog rendement met een uitstekende verbrandingshygiëne.
Buiten deze benaderingswijze waarin de gebruiker centraal staat, is en blijft Harman een referentie wat betreft de toegepaste edele materialen, de zorg besteed aan de fabricatie en de kwaliteit van het assembleren.
De XXV is vervaardigd van topkwaliteit gietijzer en voorzien van delicate decoraties en zijn afmetingen passen precies bij een binneninrichting waar het accent ligt op authentieke waarden.

De HARMAN kachel geniet een garantie van 6 jaar

(3 jaar wat betreft de mechanische en elektrische onderdelen).

Eigenschappen:

- Vermogen van 0 tot 12 kW
- Hermetisch reservoir met een inhoud van nagenoeg 29 kg
- Werking gecontroleerd door ESP sonde
- Hermetisch verbrandingscircuit
- Automatische ontsteking
- Omgevingssonde
- Glazen reservoirdeksel
- Exclusief reinigingssysteem waardoor het ruitje langer schoon blijft
- Fijn gedecoreerd gietijzer met eikenblaadjes
- Ruitje met spiegeleffect
- Stevige deurvergrendeling
- Grote asbak toegankelijk via de speciaal hiertoe ontworpen opening
- Geruisloze ventilator met variabele snelheid
- Bijzonder eenvoudig te onderhouden wisselaars

Installatie en veiligheidsafstanden

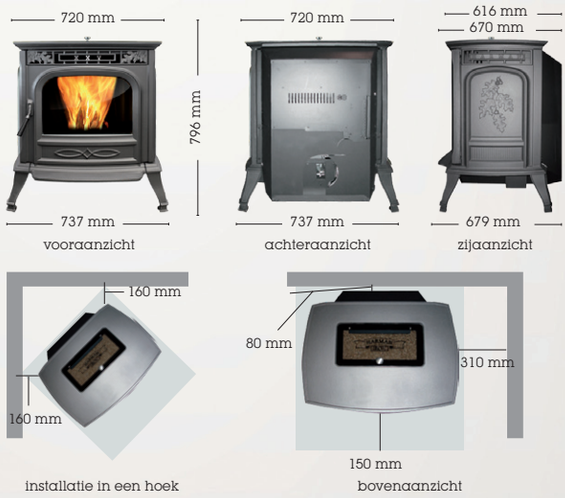

Technische gegevens

Vermogen	0 tot 12 Kw
Inhoud reservoir	29 kg
Brandstof	pellets
Ø Diam. aansluiting buitenlucht	60 mm
Hoogte	796 mm
Breedte (beneden)	737 mm
Diepte	679 mm
Gewicht	170 kg
Zekering	3 A
Ø Diam. rookafvoer	76 mm
Verbruik	0,34 kg/uur min. 2,16 kg/uur max.

TESTS VERRICHT DOOR :
OMNI TEST LABORATORIES, Inc.
Verslag N° 135-S-14-2
Proeven volgens de normen
1509-04 de l'ASTM
en C 1482-M91ULC
Verwarmingsapparaat met korrels
(UM) 84

EUROPESE NORMEN:
NF EN 14785 CETIAT - Dec. 2006
AEMC METINGEN EN 50366
Dec. 2006
EMITECH, APAVE & BFP Elektronica
Feb. 2004
EN 55014-1, EN 55014-2
EN 61000-3-2, EN 61000-3-3

Aan dit document kunnen geen rechten ontleend worden. HARMAN behoudt zich het recht voor de eigenschappen van zijn apparaten op ieder moment en zonder voorafgaande mededeling te wijzigen. Deze inlichtingen worden ter indicatie gegeven. Aanvullende inlichtingen kunnen bij de verkooppunten ingewonnen worden.

HARMAN HOME HEATING

UW DISTRIBUTEUR

Importeur : COGRA S.A.
Zone de Gardès - 48000 MENDE (France) - www.cogra.fr

MALICE www.agencemalice.fr